RYGLE R3, R5– SKALA 1:10

RYGIEL R5 IPE220–WYK. x1

SKALA 1:10

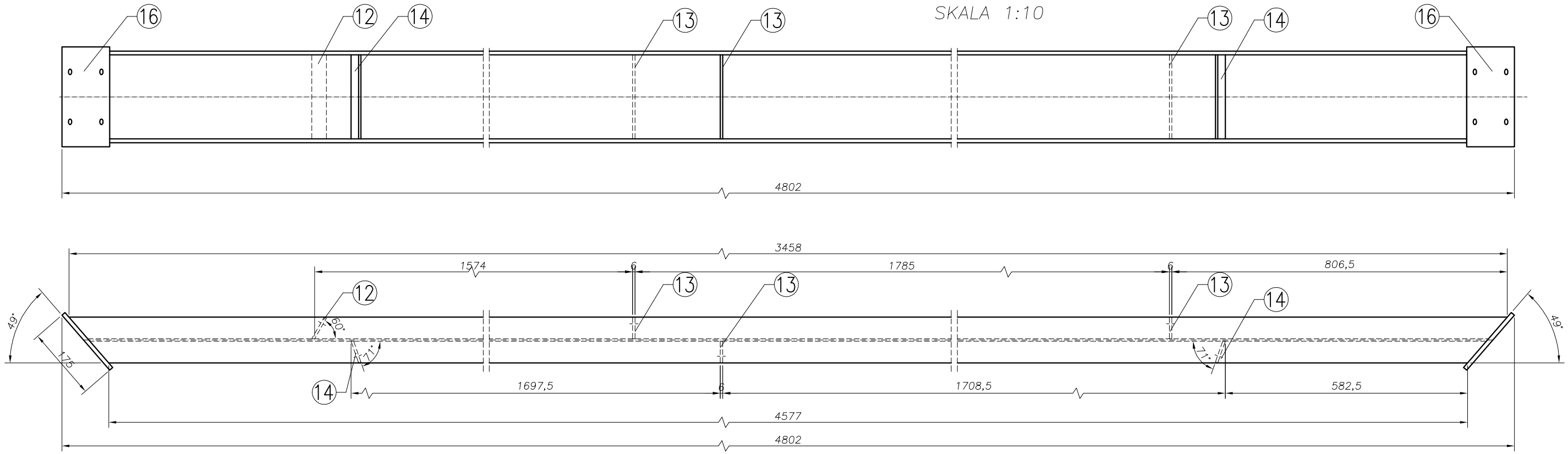

RYGIEL R3 IPE160–WYK. x1

SKALA 1:10

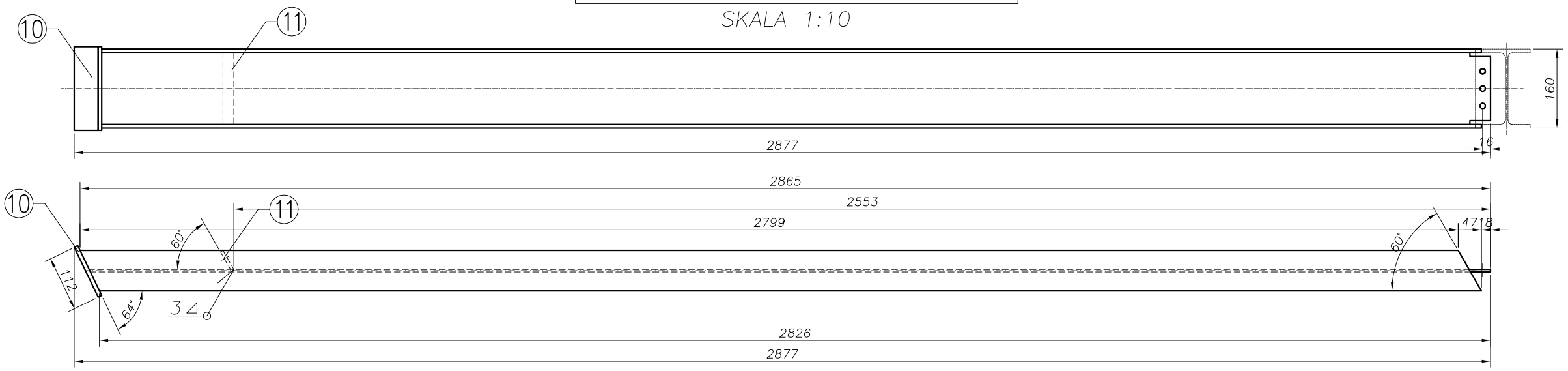

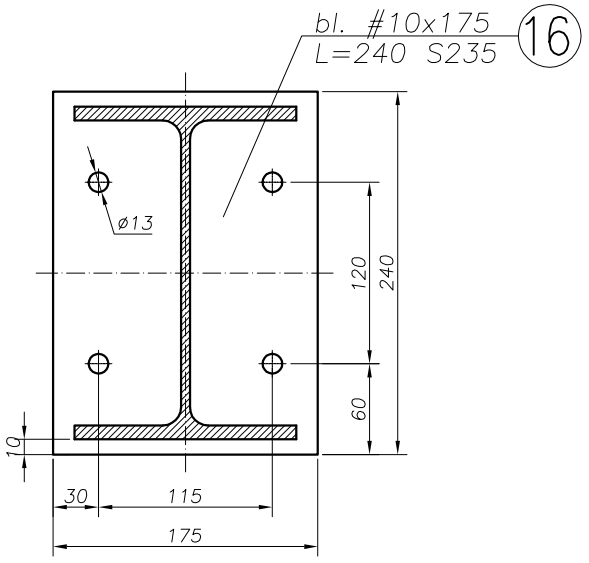

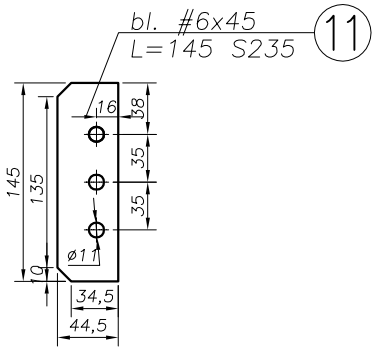

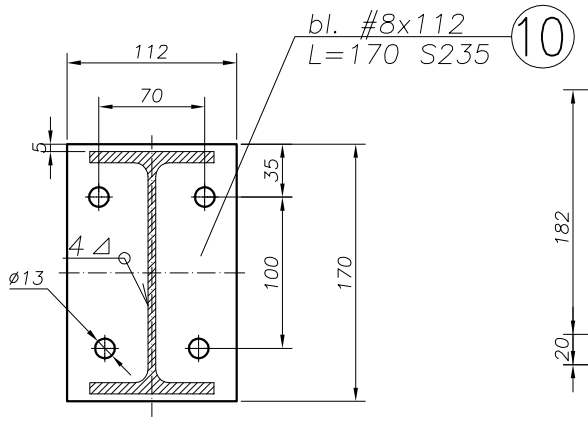

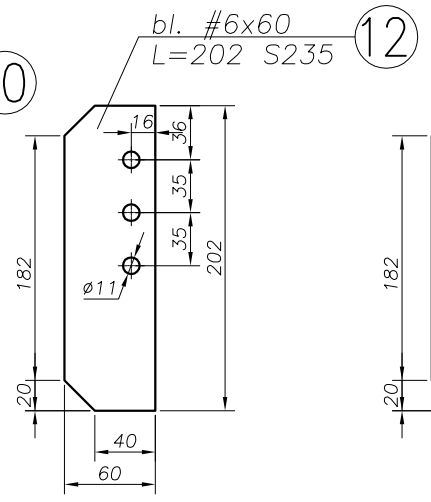

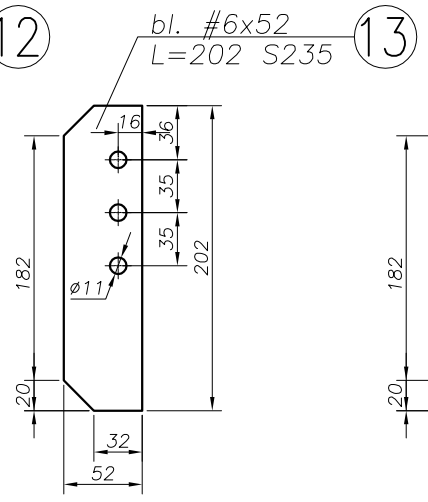

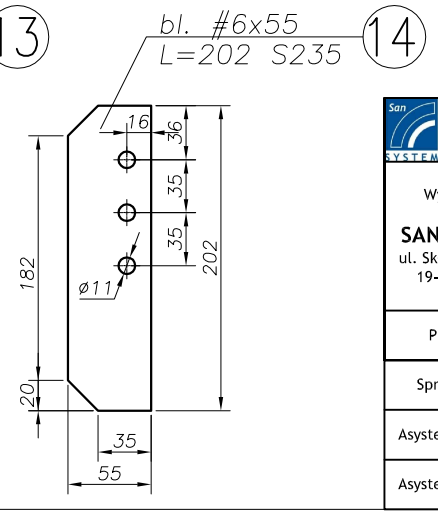

San-System

www.san-system.com.pl
e-mail: biuro@san-system.com.pl

Wykonawca:	OBIEKT: REAKTORY ATSO- OBIEKT NR2 INWESTOR: Przedsiębiorstwo Komunalne Sp. z o.o., ul. Studziwodzka 37, 17-100 Bielsk Podlaski TEMAT: Rygle R3, R5			Skala 1:10 Nr rys. 9K/w
SAN- SYSTEM ul. Składowa 3A/23 19-400 Olecko	Imię i Nazwisko	Nr uprawnień	Data	Podpis
Projektant	mgr inż. Zygmunt Mikołajewski	PDL/0003/PWOK/11	lipiec 2016r.	
Sprawdzający	mgr inż. Marek Kardyński	WAM/0003/PWOK/15	lipiec 2016r.	
Asystent Projektanta	inż. Monika Kornacka		lipiec 2016r.	
Asystent Projektanta	mgr inż. Rafał Wasilczyk		lipiec 2016r.	