Pompownia Dubicze

San-System

Spis treści

Lp.	Tytuł	Ostatnia zmiana	Nr strony
1	Rozdział mocy	2016-08-22	1
2	Sterowanie pompy P1	2016-08-13	2
3	Sterowanie pompy P2	2016-08-13	3
4	Sterowanie pompy P3	2016-08-13	4
5	Sterowanie pompy P4	2016-08-13	5
6	Sterowanie zasuwy Z1	2016-08-03	6
7	Sterowanie zasuwy Z2	2016-08-03	7
8	Sterowanie zasuwy przelewowej	2016-08-03	8
9	Wentylator wywiewowy i nawiewowy 1	2016-08-13	9
10	Wentylator wywiewowy i nawiewowy 2, wentylator dachowy 1	2016-08-03	10
11	Wentylatory dachowe 2, 3, 4	2016-08-03	11
12	Wentylatory dachowe 5, 6	2016-08-03	12
13	Wejścia/wyjścia cyfrowe sterownika PLC	2016-08-13	13
14	Wejścia/wyjścia cyfrowe sterownika PLC	2016-08-03	14
15	Wejścia/wyjścia cyfrowe sterownika PLC	2016-08-03	15
16	Wejścia/wyjścia cyfrowe sterownika PLC	2016-08-03	16
17	Wejścia analogowe sterownika PLC, pomiary poziomów	2016-08-03	17
18	Wejścia analogowe sterownika PLC, pomiary prądów pomp	2016-08-03	18
19	Zestawienie sygnałów sterownika PLC	2016-08-03	19
20	Zestawienie części	2016-08-22	Z.Cze

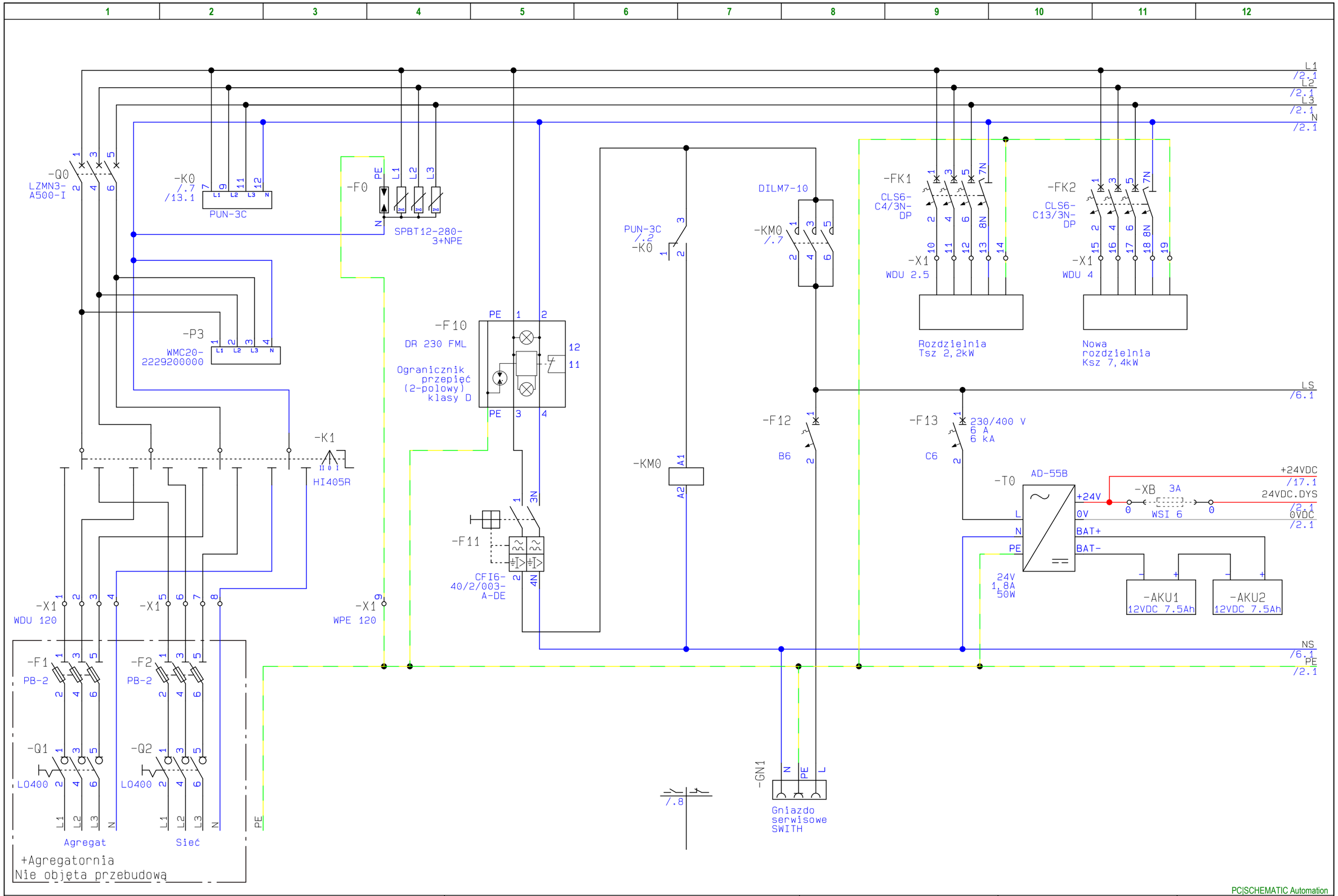

PC|SCHEMATIC Automation

San-System

Nazwa projektu: Projekt pompowni - Dubicze	**Temat:**	**Rewizja proj.:**	**Strona** 1
Klient: Przedsiębiorstwo Komunalne Sp. z o.o.			
Tytuł strony: Rozdział mocy	Rysunek nr:	Rewizja str.:	Poprzednia strona SpTr
Nazwa pliku: Dubicze v05_	Konstr. (projekt/strona): T.Penner /	Ost. wydruk: 2016-08-25	Następna strona 2
Ozn. ref. strony: Opis:	Zatw. (inicjał/data): /	Ost. zmiana: 2016-08-22	Liczba stron rozdziału: 24

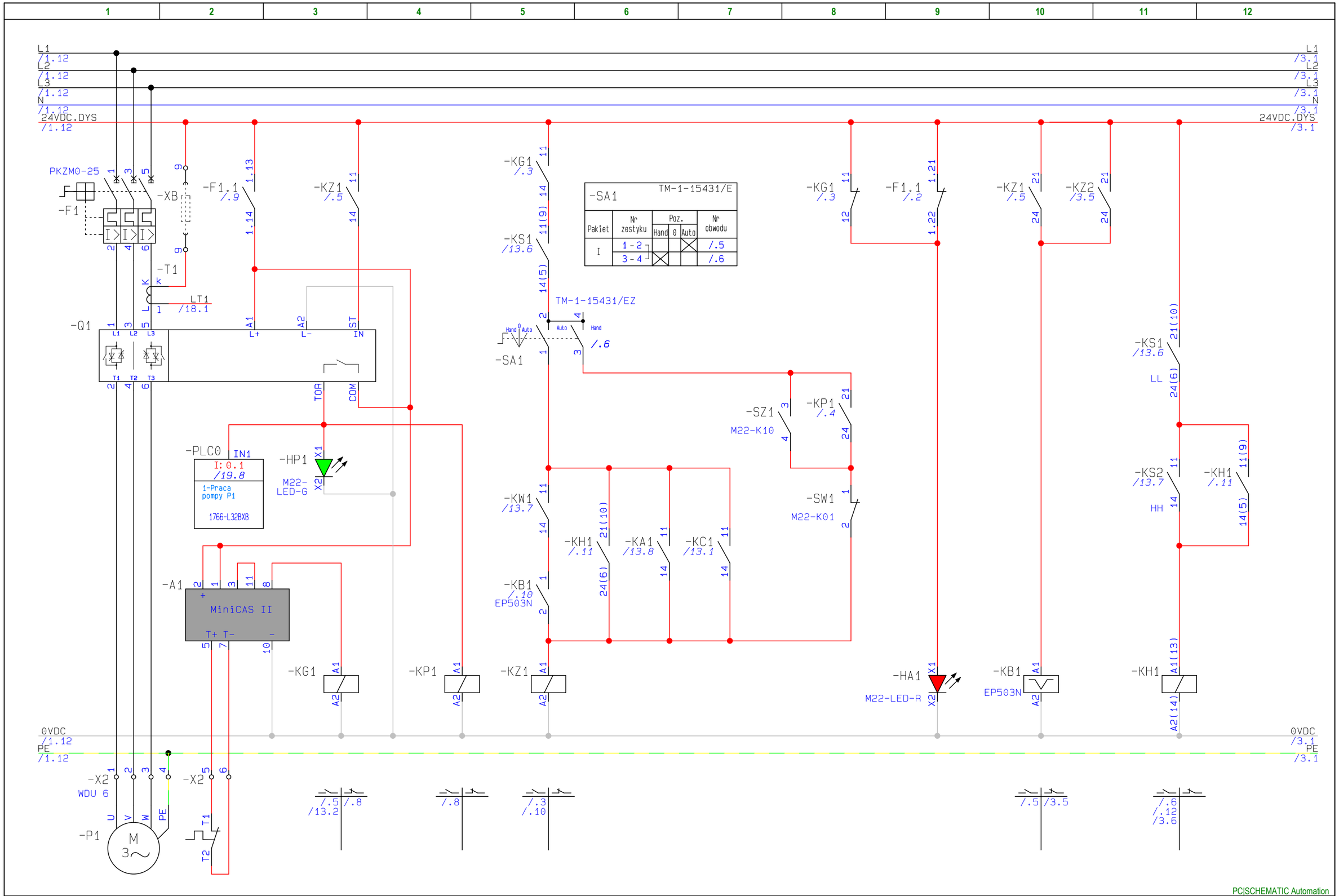

PC|SCHEMATIC Automation

San-System

Nazwa projektu: Projekt pompowni - Dubicze	Temat:	Rewizja proj.:	Strona 2
Klient: Przedsiębiorstwo Komunalne Sp. z o.o.			
Tytuł strony: Sterowanie pompy P1	Rysunek nr:	Rewizja str.:	Poprzednia strona 1
Nazwa pliku: Dubicze v05_	Konstr. (projekt/strona): T.Penner /	Ost. wydruk: 2016-08-25	Następna strona 3
Ozn. ref. strony: Opis:	Zatw. (inicjal/data): /	Ost. zmiana: 2016-08-13	Liczba stron rozdziału: 24

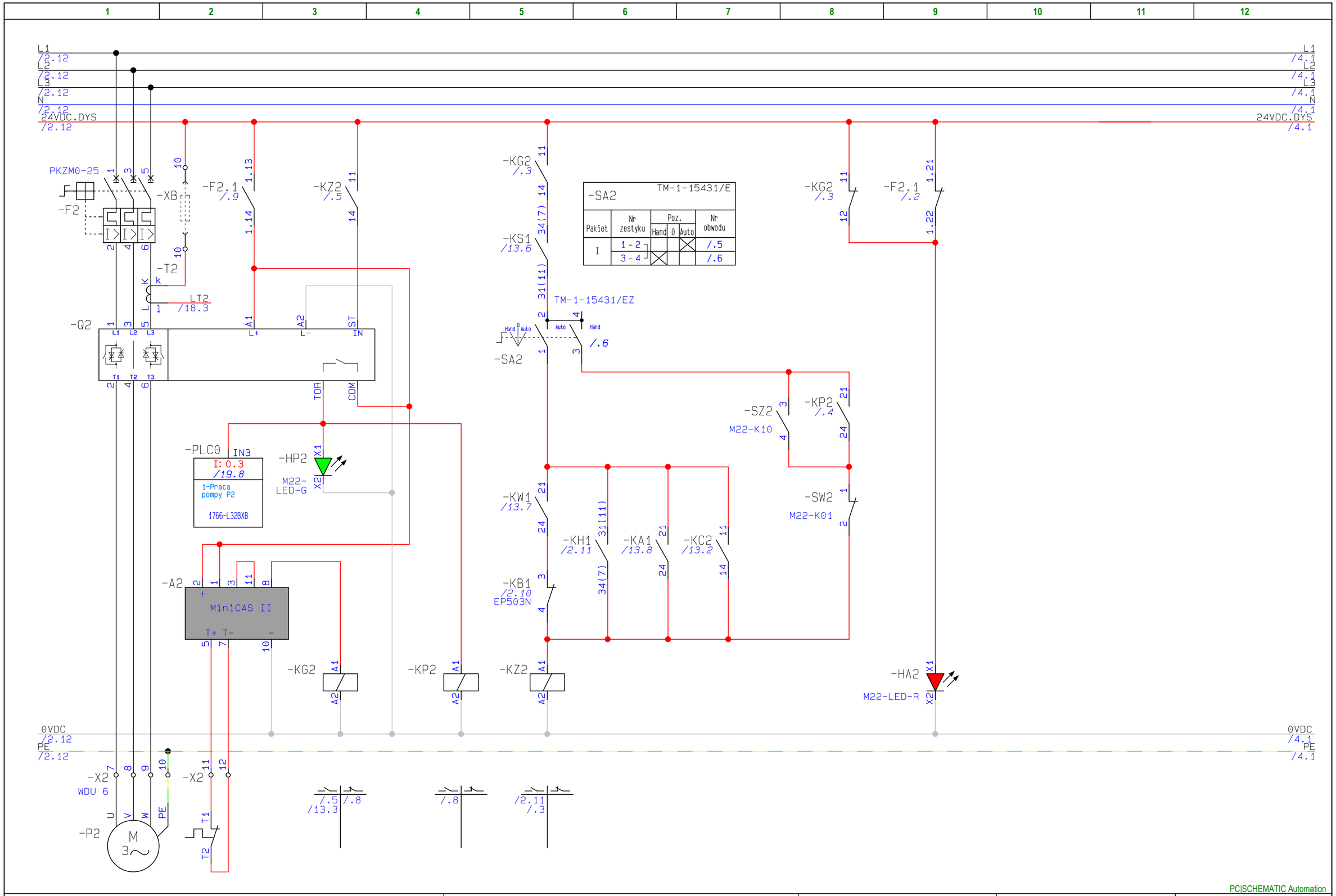

San-System	**Nazwa projektu: Projekt pompowni - Dubicze**	**Temat:**	**Rewizja proj.:**	**Strona** 3
	Klient: Przedsiębiorstwo Komunalne Sp. z o.o.			
	Tytuł strony: Sterowanie pompy P2	Rysunek nr:	Rewizja str.:	Poprzednia strona 2
	Nazwa pliku: Dubicze v05_	Konstr. (projekt/strona): T.Penner /	Ost. wydruk: 2016-08-25	Następna strona 4
	Ozn. ref. strony: Opis:	Zatw. (inicjał/data): /	Ost. zmiana: 2016-08-13	Liczba stron rozdziału: 24

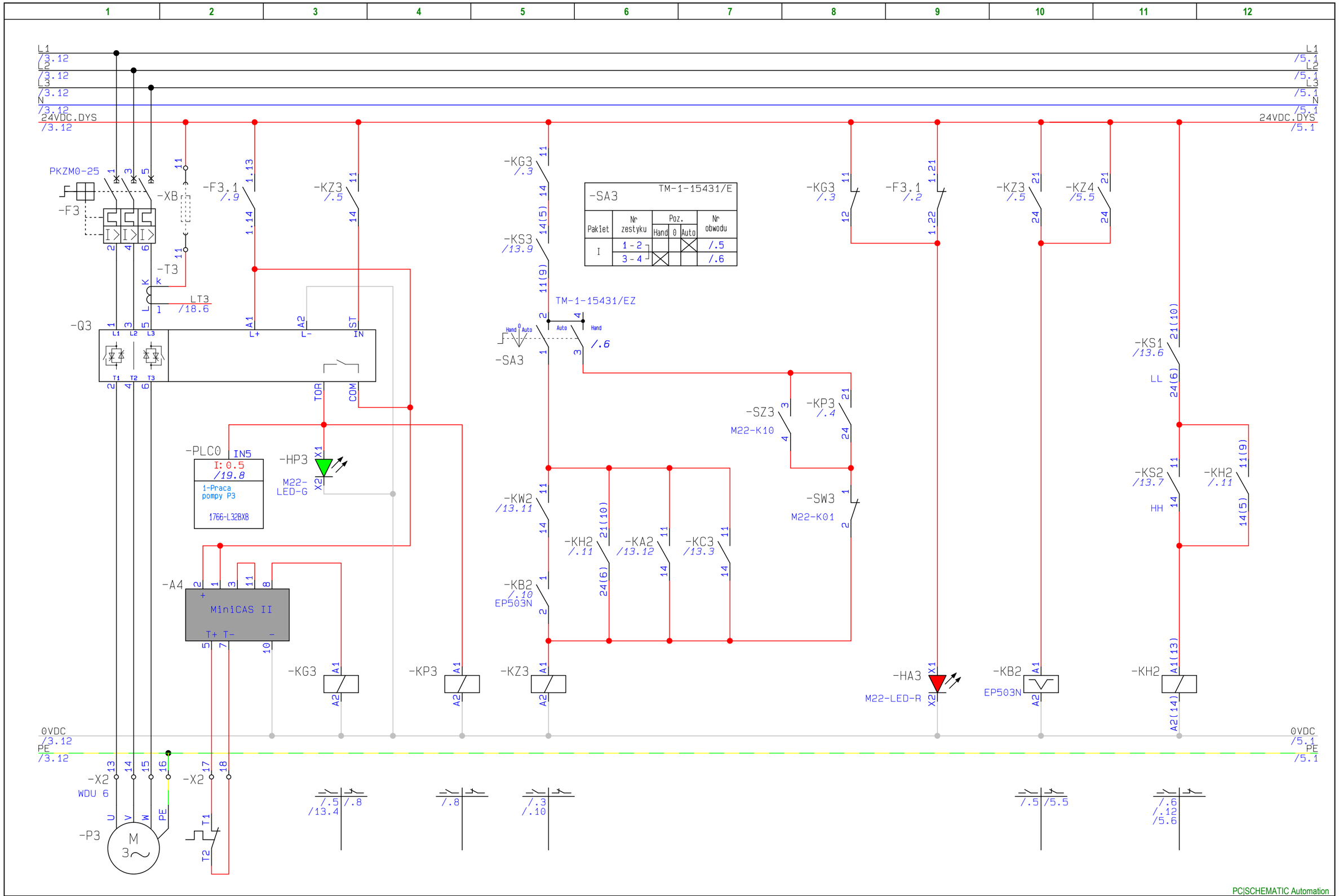

PC|SCHEMATIC Automation

San-System

Nazwa projektu: Projekt pompowni - Dubicze	Temat:	Rewizja proj.:	Strona 4
Klient: Przedsiębiorstwo Komunalne Sp. z o.o.			
Tytuł strony: Sterowanie pompy P3	Rysunek nr:	Rewizja str.:	Poprzednia strona 3
Nazwa pliku: Dubicze v05_	Konstr. (projekt/strona): T.Penner /	Ost. wydruk: 2016-08-25	Następna strona 5
Ozn. ref. strony: Opis:	Zatw. (inicjal/data): /	Ost. zmiana: 2016-08-13	Liczba stron rozdziału: 24

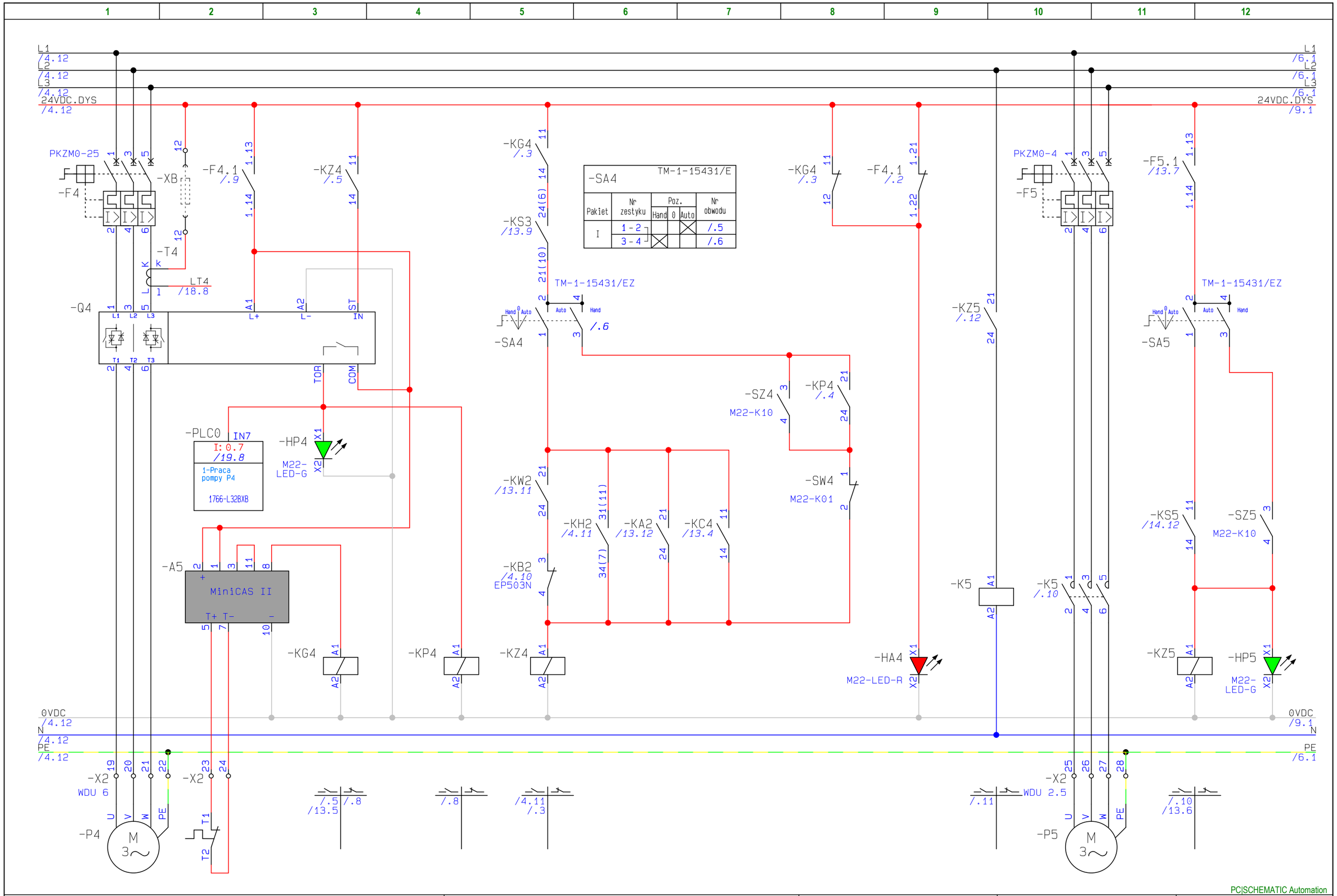

-SA4					TM-1-15431/E
Pakiet	Nr zestyku	Poz. Hand	0	Auto	Nr obwodu
I	1 - 2			X	/.5
	3 - 4	X			/.6

PC|SCHEMATIC Automation

San-System

Nazwa projektu: Projekt pompowni - Dubicze	Temat:	Rewizja proj.:	Strona 5
Klient: Przedsiębiorstwo Komunalne Sp. z o.o.			
Tytuł strony: Sterowanie pompy P4	Rysunek nr:	Rewizja str.:	Poprzednia strona 4
Nazwa pliku: Dubicze v05_	Konstr. (projekt/strona): T.Penner /	Ost. wydruk: 2016-08-25	Następna strona 6
Ozn. ref. strony: Opis:	Zatw. (inicjał/data): /	Ost. zmiana: 2016-08-13	Liczba stron rozdziału: 24

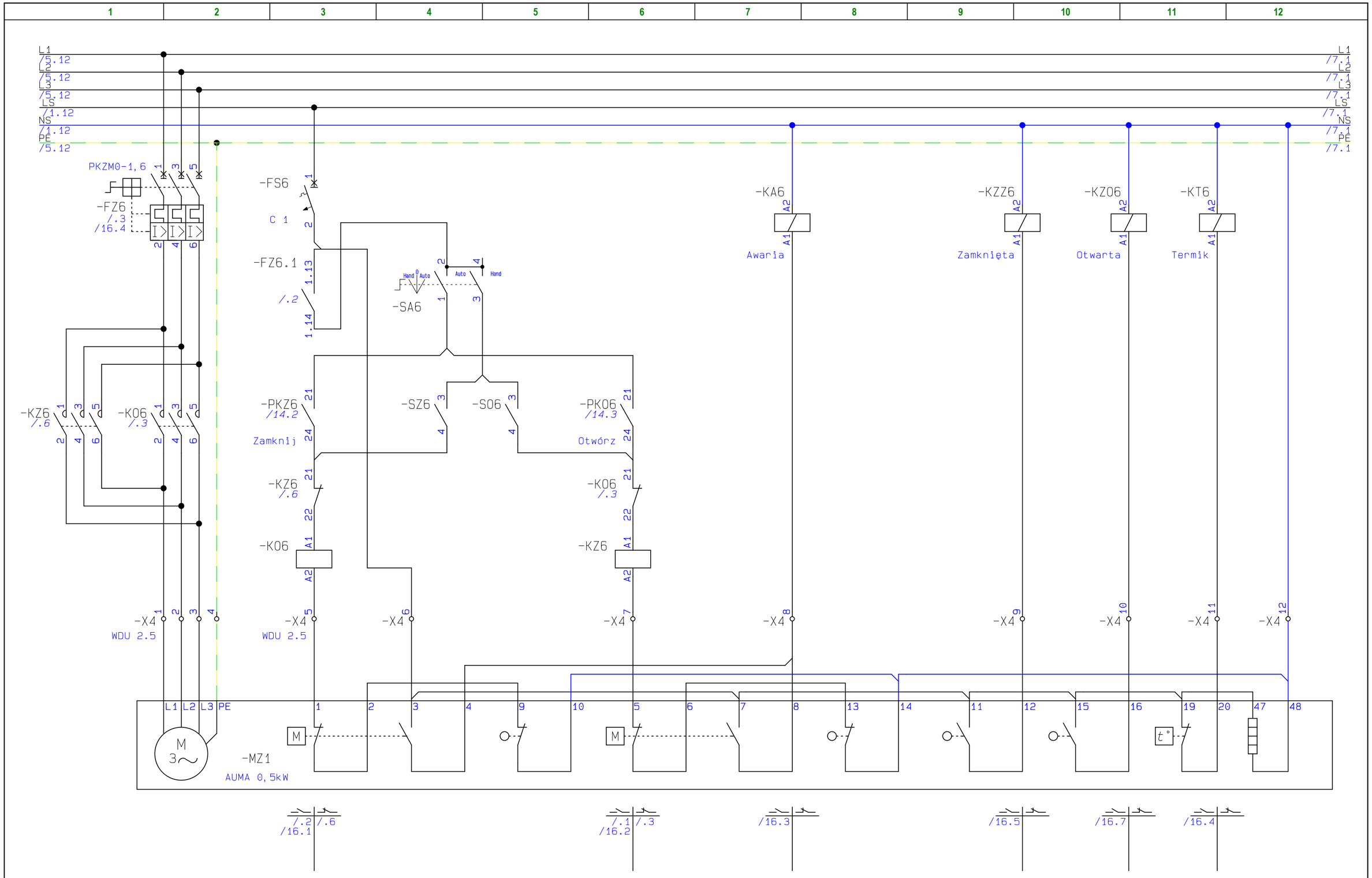

PC|SCHEMATIC Automation

San-System

Nazwa projektu: Projekt pompowni - Dubicze	**Temat:**	**Rewizja proj.:**	**Strona** 6
Klient: Przedsiębiorstwo Komunalne Sp. z o.o.			
Tytuł strony: Sterowanie zasuwy Z1	Rysunek nr:	Rewizja str.:	Poprzednia strona 5
Nazwa pliku: Dubicze v05_	Konstr. (projekt/strona): T.Penner /	Ost. wydruk: 2016-08-25	Następna strona 7
Ozn. ref. strony: Opis:	Zatw. (inicjal/data): /	Ost. zmiana: 2016-08-03	Liczba stron rozdziału: 24

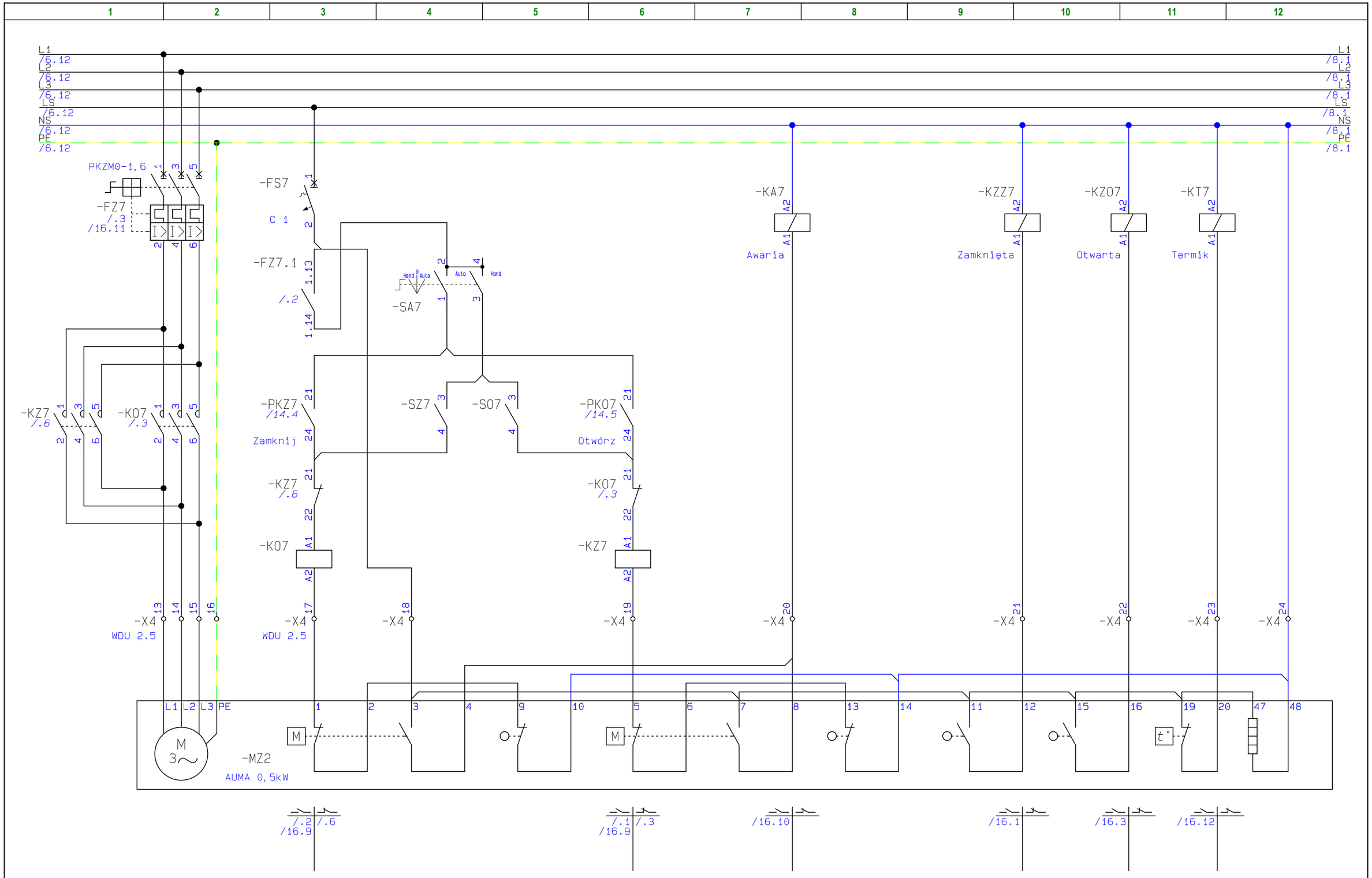

PC|SCHEMATIC Automation

San-System

Nazwa projektu: Projekt pompowni - Dubicze	**Temat:**	**Rewizja proj.:**	**Strona** 7
Klient: Przedsiębiorstwo Komunalne Sp. z o.o.			
Tytuł strony: Sterowanie zasuwy Z2	Rysunek nr:	Rewizja str.:	Poprzednia strona 6
Nazwa pliku: Dubicze v05_	Konstr. (projekt/strona): T.Penner /	Ost. wydruk: 2016-08-25	Następna strona 8
Ozn. ref. strony: Opis:	Zatw. (inicjal/data): /	Ost. zmiana: 2016-08-03	Liczba stron rozdziału: 24

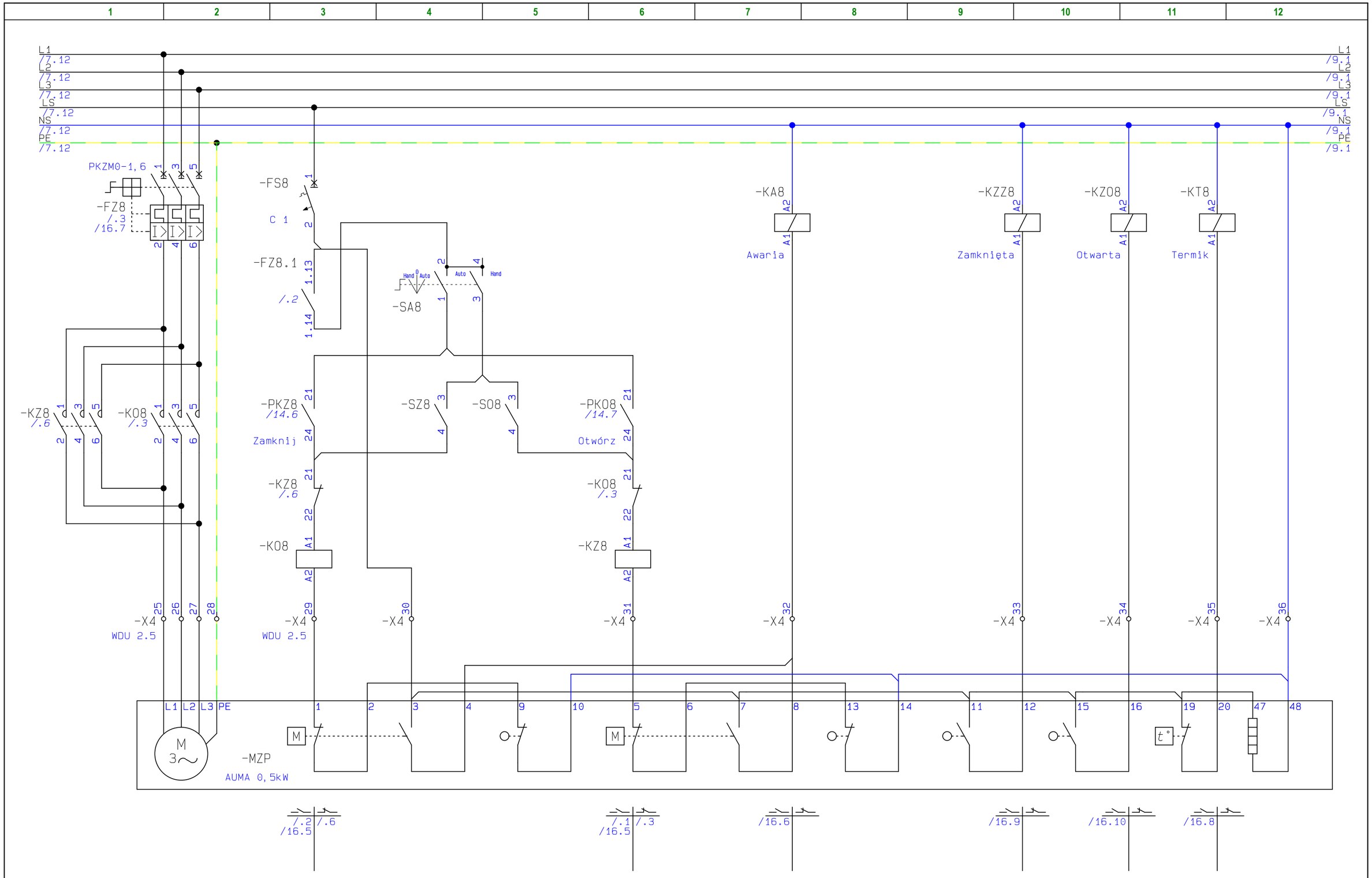

PC|SCHEMATIC Automation

San-System

Nazwa projektu: Projekt pompowni - Dubicze	**Temat:**	**Rewizja proj.:**	**Strona** 8
Klient: Przedsiębiorstwo Komunalne Sp. z o.o.			
Tytuł strony: Sterowanie zasuwy przelewowej	Rysunek nr:	Rewizja str.:	Poprzednia strona 7
Nazwa pliku: Dubicze v05_	Konstr. (projekt/strona): T.Penner /	Ost. wydruk: 2016-08-25	Następna strona 9
Ozn. ref. strony: Opis:	Zatw. (inicjal/data): /	Ost. zmiana: 2016-08-03	Liczba stron rozdziału: 24

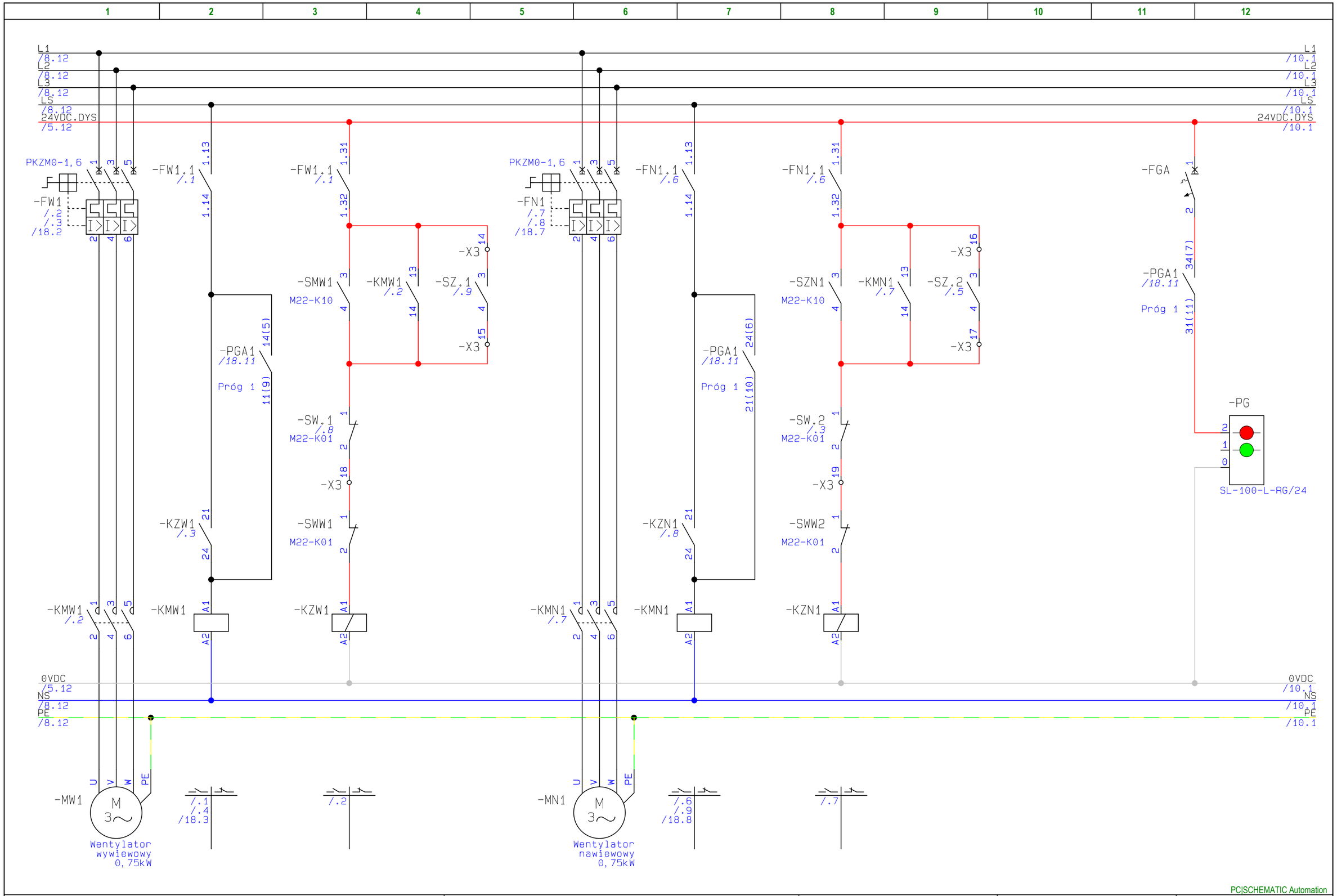

PC|SCHEMATIC Automation

San-System

Nazwa projektu: Projekt pompowni - Dubicze	**Temat:**	**Rewizja proj.:**	**Strona** 9
Klient: Przedsiębiorstwo Komunalne Sp. z o.o.			
Tytuł strony: Wentylator wywiewowy i nawiewowy 1	Rysunek nr:	Rewizja str.:	Poprzednia strona 8
Nazwa pliku: Dubicze v05_	Konstr. (projekt/strona): T.Penner /	Ost. wydruk: 2016-08-25	Następna strona 10
Ozn. ref. strony: Opis:	Zatw. (inicjał/data): /	Ost. zmiana: 2016-08-13	Liczba stron rozdziału: 24

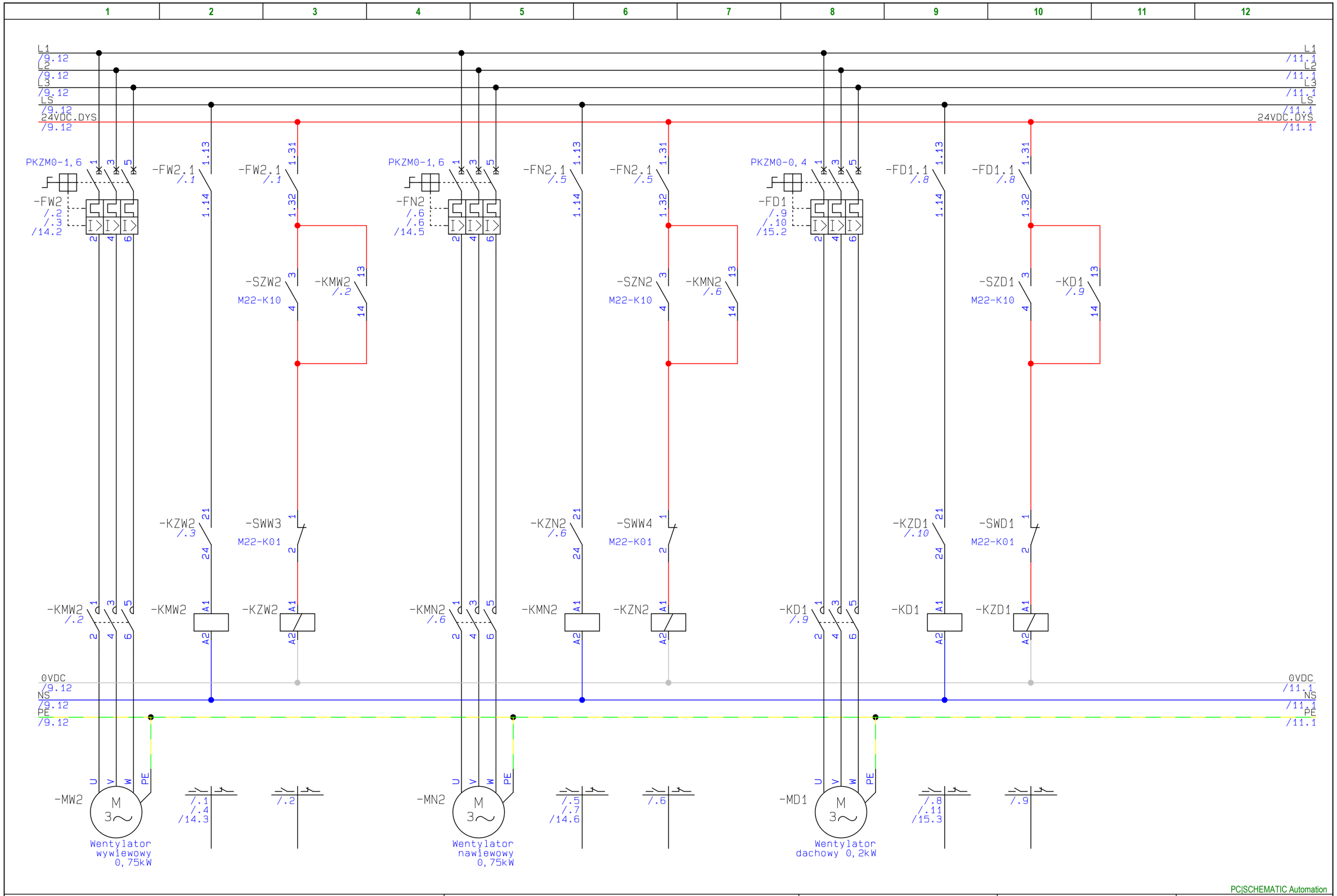

PC|SCHEMATIC Automation

San-System

Nazwa projektu: Projekt pompowni - Dubicze	**Temat:**	**Rewizja proj.:**	**Strona** 10
Klient: Przedsiębiorstwo Komunalne Sp. z o.o.			
Tytuł strony: Wentylator wywiewowy i nawiewowy 2, wentylator dachowy 1	Rysunek nr:	Rewizja str.:	Poprzednia strona 9
Nazwa pliku: Dubicze v05_	Konstr. (projekt/strona): T.Penner /	Ost. wydruk: 2016-08-25	Następna strona 11
Ozn. ref. strony: Opis:	Zatw. (inicjał/data): /	Ost. zmiana: 2016-08-03	Liczba stron rozdziału: 24

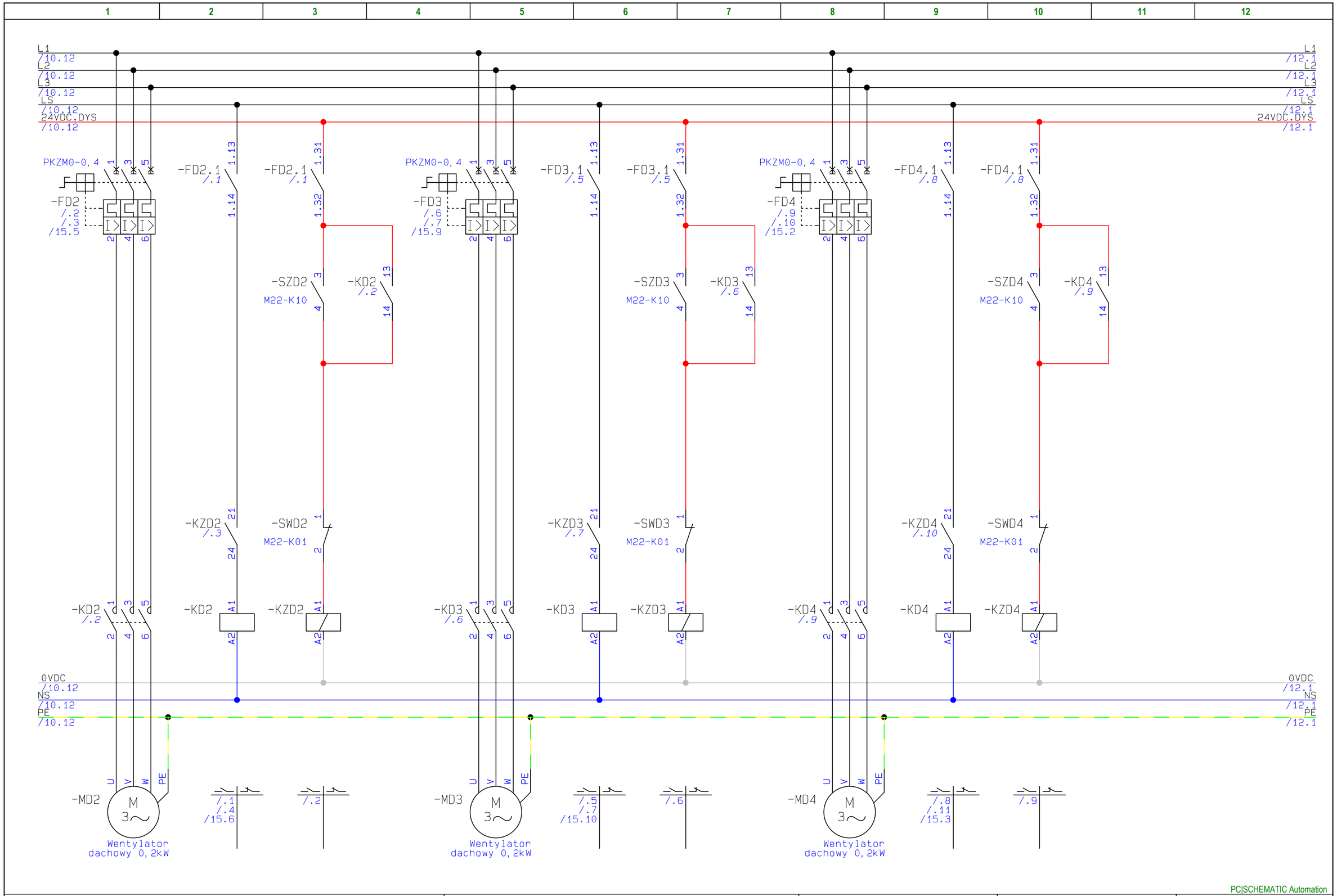

PC|SCHEMATIC Automation

San-System

Nazwa projektu: Projekt pompowni - Dubicze	**Temat:**	**Rewizja proj.:**	**Strona** 11
Klient: Przedsiębiorstwo Komunalne Sp. z o.o.			
Tytuł strony: Wentylatory dachowe 2, 3, 4	Rysunek nr:	Rewizja str.:	Poprzednia strona 10
Nazwa pliku: Dubicze v05_	Konstr. (projekt/strona): T.Penner /	Ost. wydruk: 2016-08-25	Następna strona 12
Ozn. ref. strony: Opis:	Zatw. (inicjał/data): /	Ost. zmiana: 2016-08-03	Liczba stron rozdziału: 24

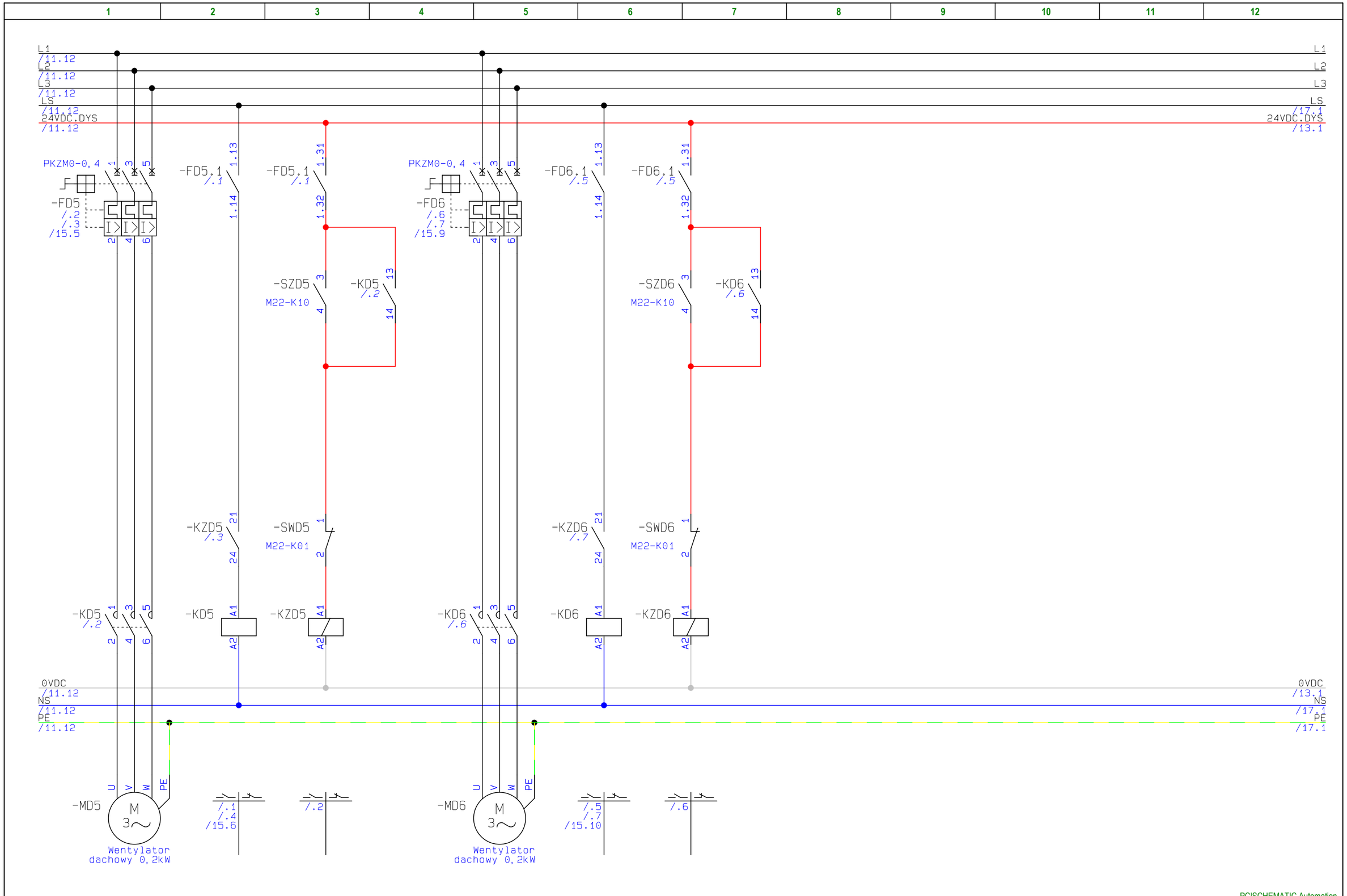

PC|SCHEMATIC Automation

San-System	**Nazwa projektu: Projekt pompowni - Dubicze**	**Temat:**	**Rewizja proj.:**	**Strona** 12
	Klient: Przedsiębiorstwo Komunalne Sp. z o.o.			
	Tytuł strony: Wentylatory dachowe 5, 6	Rysunek nr:	Rewizja str.:	Poprzednia strona 11
	Nazwa pliku: Dubicze v05_	Konstr. (projekt/strona): T.Penner /	Ost. wydruk: 2016-08-25	Następna strona 13
	Ozn. ref. strony: Opis:	Zatw. (inicjał/data): /	Ost. zmiana: 2016-08-03	Liczba stron rozdziału: 24

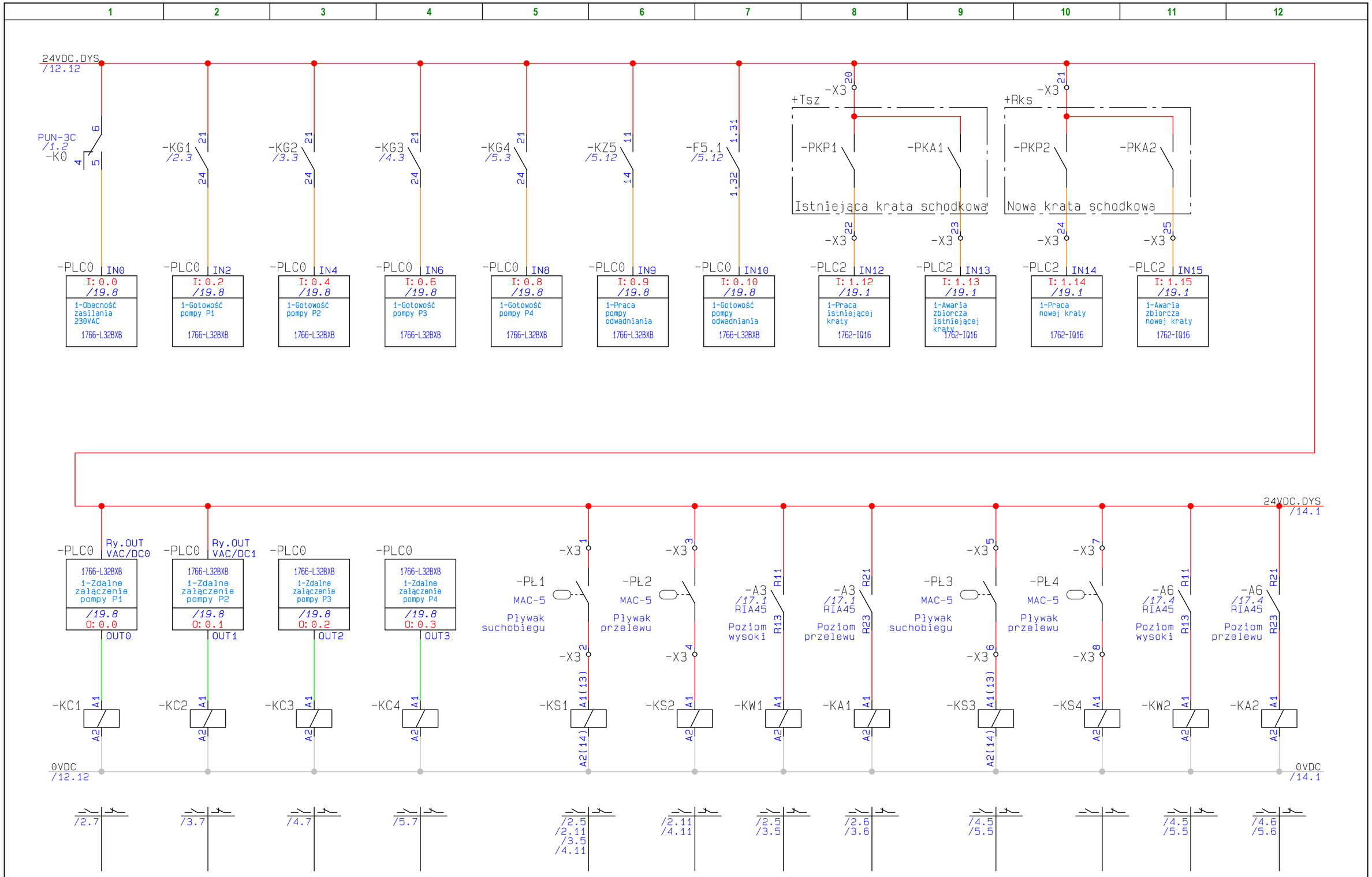

PC|SCHEMATIC Automation

San-System	**Nazwa projektu: Projekt pompowni - Dubicze**	**Temat:**	**Rewizja proj.:**	**Strona** 13
	Klient: Przedsiębiorstwo Komunalne Sp. z o.o.			
	Tytuł strony: Wejścia/wyjścia cyfrowe sterownika PLC	Rysunek nr:	Rewizja str.:	Poprzednia strona 12
	Nazwa pliku: Dubicze v05_	Konstr. (projekt/strona): T.Penner /	Ost. wydruk: 2016-08-25	Następna strona 14
	Ozn. ref. strony: Opis:	Zatw. (inicjał/data): /	Ost. zmiana: 2016-08-13	Liczba stron rozdziału: 24

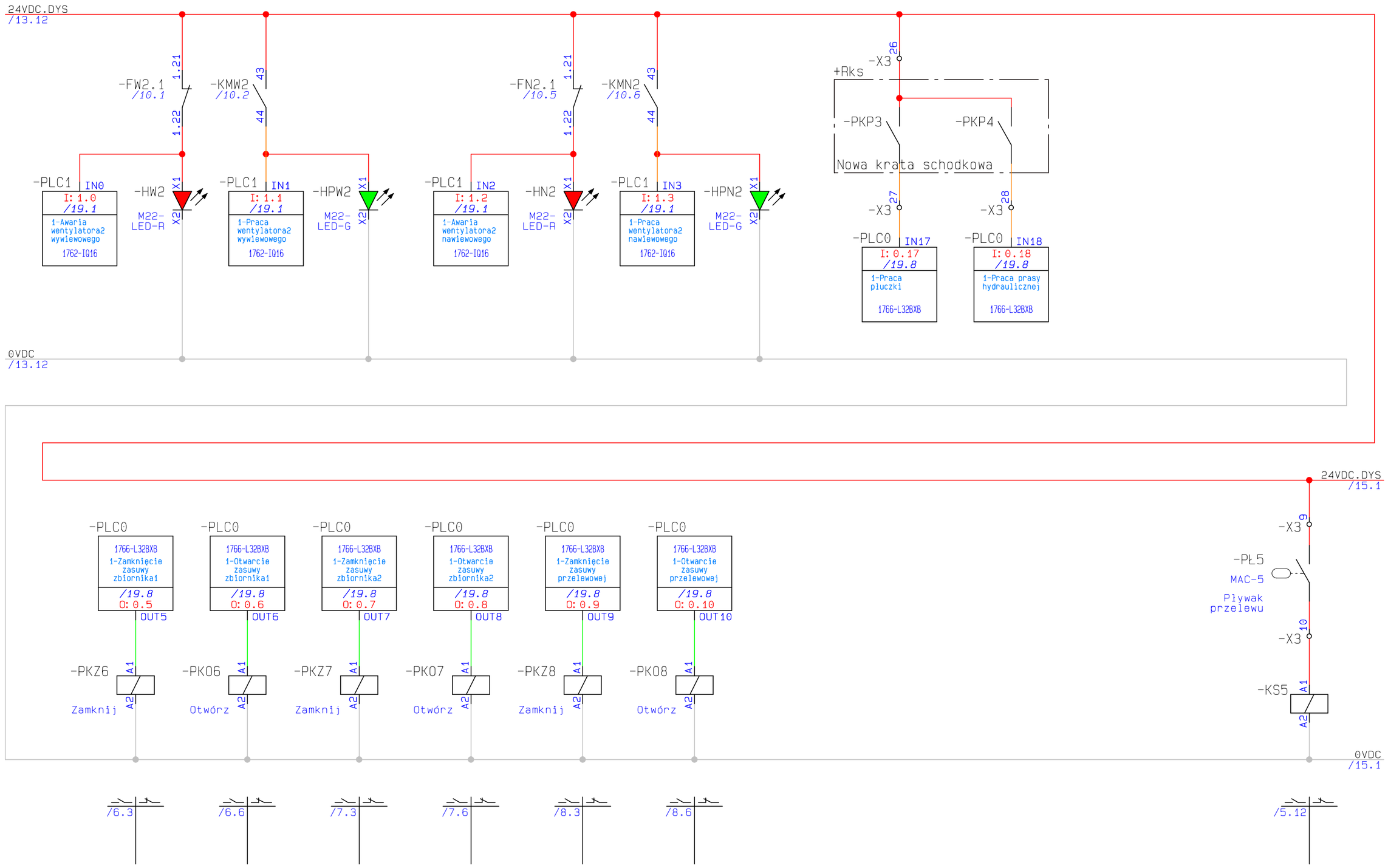

PC|SCHEMATIC Automation

San-System	Nazwa projektu: Projekt pompowni - Dubicze	Temat:	Rewizja proj.:	Strona 14
	Klient: Przedsiębiorstwo Komunalne Sp. z o.o.			
	Tytuł strony: Wejścia/wyjścia cyfrowe sterownika PLC	Rysunek nr:	Rewizja str.:	Poprzednia strona 13
	Nazwa pliku: Dubicze v05_	Konstr. (projekt/strona): T.Penner /	Ost. wydruk: 2016-08-25	Następna strona 15
	Ozn. ref. strony: Opis:	Zatw. (inicjał/data): /	Ost. zmiana: 2016-08-03	Liczba stron rozdziału: 24

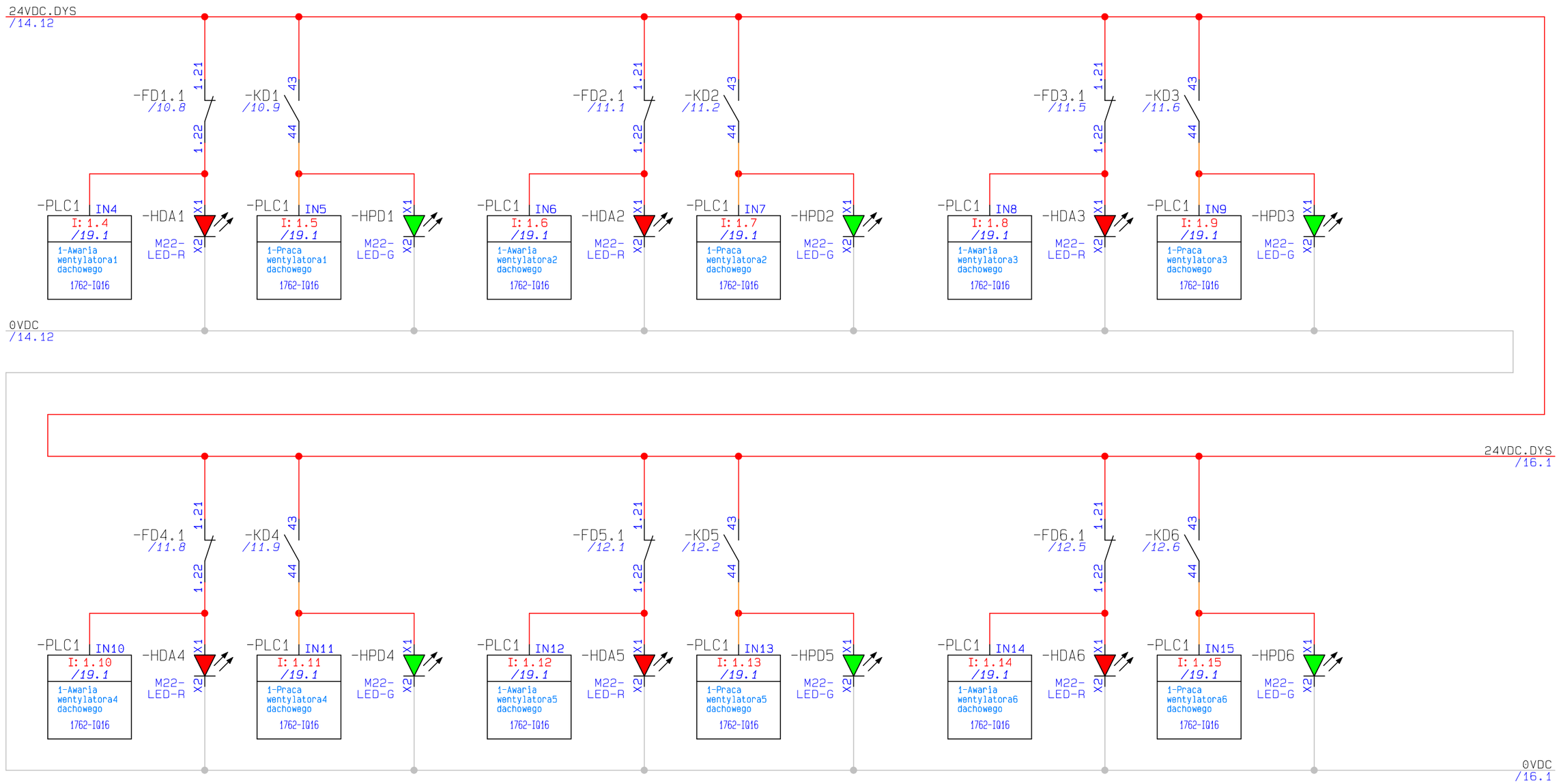

PC|SCHEMATIC Automation

San-System	**Nazwa projektu: Projekt pompowni - Dubicze**	**Temat:**	**Rewizja proj.:**	**Strona** 15
	Klient: Przedsiębiorstwo Komunalne Sp. z o.o.			
	Tytuł strony: Wejścia/wyjścia cyfrowe sterownika PLC	Rysunek nr:	Rewizja str.:	Poprzednia strona 14
	Nazwa pliku: Dubicze v05_	Konstr. (projekt/strona): T.Penner /	Ost. wydruk: 2016-08-25	Następna strona 16
	Ozn. ref. strony: Opis:	Zatw. (inicjał/data): /	Ost. zmiana: 2016-08-03	Liczba stron rozdziału: 24

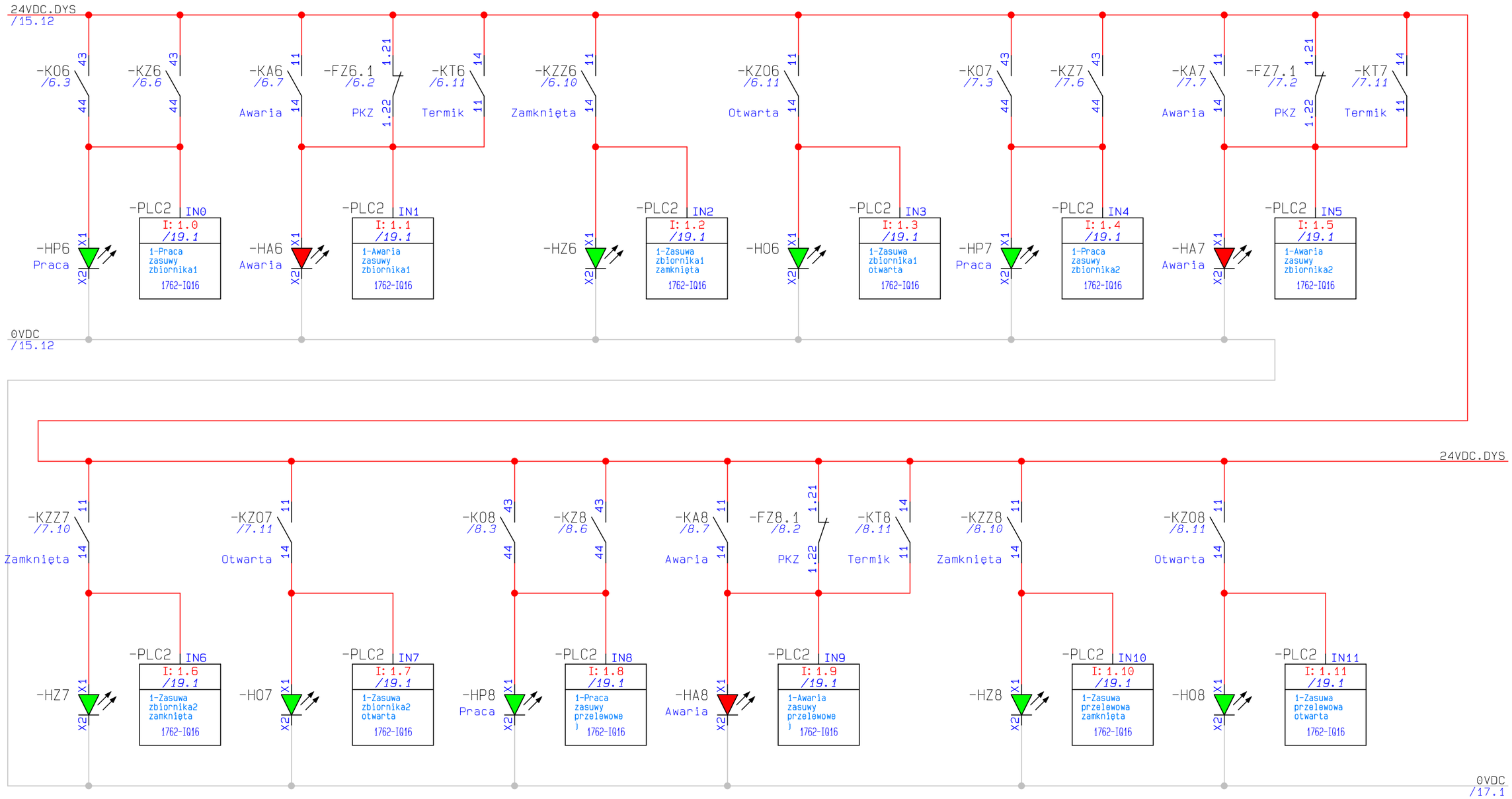

PC|SCHEMATIC Automation

San-System	**Nazwa projektu: Projekt pompowni - Dubicze**	**Temat:**	**Rewizja proj.:**	**Strona** 16
	Klient: Przedsiębiorstwo Komunalne Sp. z o.o.			
	Tytuł strony: Wejścia/wyjścia cyfrowe sterownika PLC	Rysunek nr:	Rewizja str.:	Poprzednia strona 15
	Nazwa pliku: Dubicze v05_	Konstr. (projekt/strona): T.Penner /	Ost. wydruk: 2016-08-25	Następna strona 17
	Ozn. ref. strony: Opis:	Zatw. (inicjal/data): /	Ost. zmiana: 2016-08-03	Liczba stron rozdziału: 24

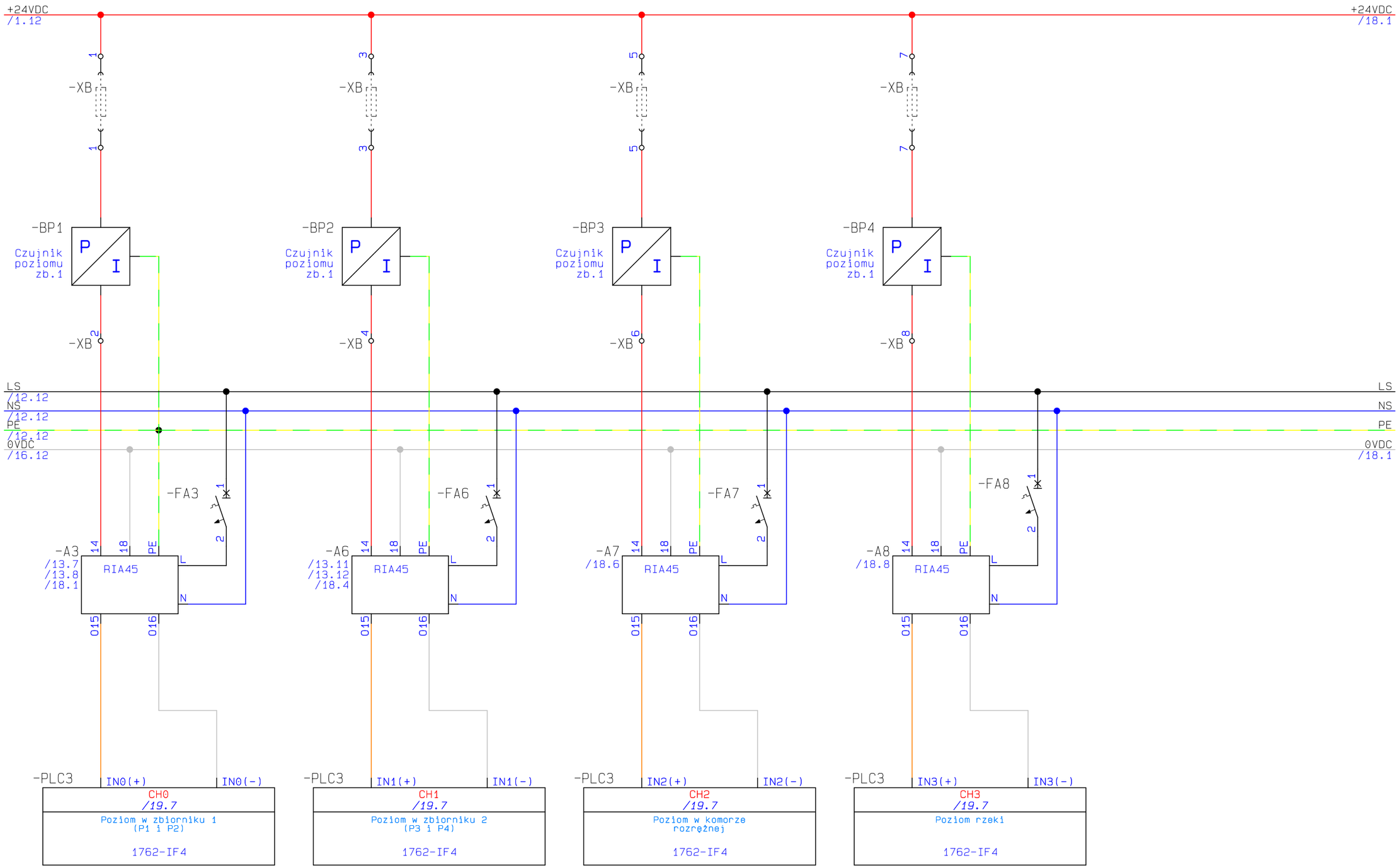

PC|SCHEMATIC Automation

San-System

Nazwa projektu: Projekt pompowni - Dubicze	**Temat:**	**Rewizja proj.:**	**Strona** 17
Klient: Przedsiębiorstwo Komunalne Sp. z o.o.			
Tytuł strony: Wejścia analogowe sterownika PLC, pomiary poziomów	Rysunek nr:	Rewizja str.:	Poprzednia strona 16
Nazwa pliku: Dubicze v05_	Konstr. (projekt/strona): T.Penner /	Ost. wydruk: 2016-08-25	Następna strona 18
Ozn. ref. strony: Opis:	Zatw. (inicjał/data): /	Ost. zmiana: 2016-08-03	Liczba stron rozdziału: 24

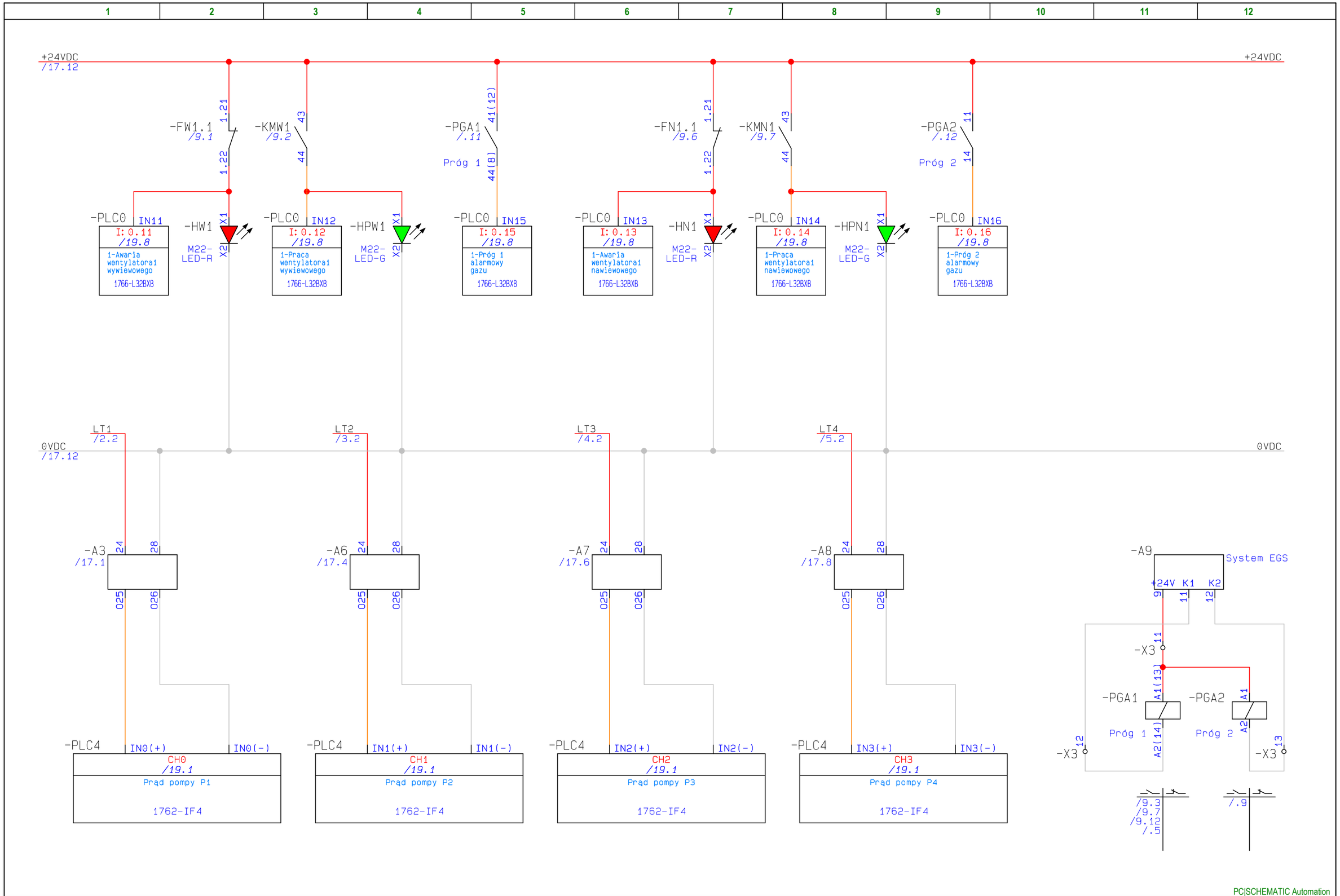

PC|SCHEMATIC Automation

San-System

Nazwa projektu: Projekt pompowni - Dubicze	**Temat:**	**Rewizja proj.:**	**Strona** 18
Klient: Przedsiębiorstwo Komunalne Sp. z o.o.			
Tytuł strony: Wejścia analogowe sterownika PLC, pomiary prądów pomp	Rysunek nr:	Rewizja str.:	Poprzednia strona 17
Nazwa pliku: Dubicze v05_	Konstr. (projekt/strona): T.Penner /	Ost. wydruk: 2016-08-25	Następna strona 19
Ozn. ref. strony: Opis:	Zatw. (inicjał/data): /	Ost. zmiana: 2016-08-03	Liczba stron rozdziału: 24

-PLC1	1762-IQ16			Panel nr:
				Slot nr:
Zacisk WE (SINK/SOURCE)	Adres WE	Położenie WE	Opis	
IN0	I: 1.0	/14.1	1-Awaria wentylatora2 wywiewowego	
IN1	I: 1.1	/14.3	1-Praca wentylatora2 wywiewowego	
IN2	I: 1.2	/14.5	1-Awaria wentylatora2 nawiewowego	
IN3	I: 1.3	/14.6	1-Praca wentylatora2 nawiewowego	
IN4	I: 1.4	/15.1	1-Awaria wentylatora1 dachowego	
IN5	I: 1.5	/15.3	1-Praca wentylatora1 dachowego	
IN6	I: 1.6	/15.5	1-Awaria wentylatora2 dachowego	
IN7	I: 1.7	/15.6	1-Praca wentylatora2 dachowego	
IN8	I: 1.8	/15.8	1-Awaria wentylatora3 dachowego	
IN9	I: 1.9	/15.10	1-Praca wentylatora3 dachowego	
IN10	I: 1.10	/15.1	1-Awaria wentylatora4 dachowego	
IN11	I: 1.11	/15.3	1-Praca wentylatora4 dachowego	
IN12	I: 1.12	/15.5	1-Awaria wentylatora5 dachowego	
IN13	I: 1.13	/15.6	1-Praca wentylatora5 dachowego	
IN14	I: 1.14	/15.8	1-Awaria wentylatora6 dachowego	
IN15	I: 1.15	/15.10	1-Praca wentylatora6 dachowego	
PLC(moduł wejść cyfrowych) - 16DI(2x8,24VDC,Sink/Source)				

-PLC2	1762-IQ16			Panel nr:
				Slot nr:
Zacisk WE (SINK/SOURCE)	Adres WE	Położenie WE	Opis	
IN0	I: 1.0	/16.2	1-Praca zasuwy zbiornika1	
IN1	I: 1.1	/16.4	1-Awaria zasuwy zbiornika1	
IN2	I: 1.2	/16.6	1-Zasuwa zbiornika1 zamknięta	
IN3	I: 1.3	/16.8	1-Zasuwa zbiornika1 otwarta	
IN4	I: 1.4	/16.9	1-Praca zasuwy zbiornika2	
IN5	I: 1.5	/16.11	1-Awaria zasuwy zbiornika2	
IN6	I: 1.6	/16.2	1-Zasuwa zbiornika2 zamknięta	
IN7	I: 1.7	/16.4	1-Zasuwa zbiornika2 otwarta	
IN8	I: 1.8	/16.5	1-Praca zasuwy przelewowej	
IN9	I: 1.9	/16.7	1-Awaria zasuwy przelewowej	
IN10	I: 1.10	/16.9	1-Zasuwa przelewowa zamknięta	
IN11	I: 1.11	/16.11	1-Zasuwa przelewowa otwarta	
IN12	I: 1.12	/13.8	1-Praca istniejącej kraty	
IN13	I: 1.13	/13.9	1-Awaria zbiorcza istniejącej kraty	
IN14	I: 1.14	/13.10	1-Praca nowej kraty	
IN15	I: 1.15	/13.11	1-Awaria zbiorcza nowej kraty	
PLC(moduł wejść cyfrowych) - 16DI(2x8,24VDC,Sink/Source)				

-PLC4		1762-IF4			Panel nr:
					Slot nr:
Nazwa/Zacisk WE		Adres WE	Położenie WE	Opis	
IN0(+)	IN0(-)	CH0	/18.1	Prąd pompy P1	
IN1(+)	IN1(-)	CH1	/18.4	Prąd pompy P2	
IN2(+)	IN2(-)	CH2	/18.6	Prąd pompy P3	
IN3(+)	IN3(-)	CH3	/18.8	Prąd pompy P4	
PLC(moduł wejść analogowych) - 4AI(napięcie/prąd,zakres roboczy:±10V,4-20mA)					

-PLC0	1766-L32BXB			Panel nr:
				Slot nr:
Zacisk WE (SINK/SOURCE)	Adres WE	Położenie WE	Opis	
IN0	I: 0.0	/13.1	1-Obecność zasilania 230VAC	
IN1	I: 0.1	/2.2	1-Praca pompy P1	
IN2	I: 0.2	/13.2	1-Gotowość pompy P1	
IN3	I: 0.3	/3.2	1-Praca pompy P2	
IN4	I: 0.4	/13.3	1-Gotowość pompy P2	
IN5	I: 0.5	/4.2	1-Praca pompy P3	
IN6	I: 0.6	/13.4	1-Gotowość pompy P3	
IN7	I: 0.7	/5.2	1-Praca pompy P4	
IN8	I: 0.8	/13.5	1-Gotowość pompy P4	
IN9	I: 0.9	/13.6	1-Praca pompy odwadniania	
IN10	I: 0.10	/13.7	1-Gotowość pompy odwadniania	
IN11	I: 0.11	/18.1	1-Awaria wentylatora1 wywiewowego	
IN12	I: 0.12	/18.3	1-Praca wentylatora1 wywiewowego	
IN13	I: 0.13	/18.6	1-Awaria wentylatora1 nawiewowego	
IN14	I: 0.14	/18.8	1-Praca wentylatora1 nawiewowego	
IN15	I: 0.15	/18.5	1-Próg 1 alarmowy gazu	
IN16	I: 0.16	/18.9	1-Próg 2 alarmowy gazu	
IN17	I: 0.17	/14.8	1-Praca płuczki	
IN18	I: 0.18	/14.9	1-Praca prasy hydraulicznej	
IN19	I: 0.19			
Sterownik PLC(kompaktowy CPU) - 24VDC,20DI(3x4+1x8,Sink/Source),12DO(4x1przek.+1x6tran.+1x2przek.)				

-PLC0	1766-L32BXB			Panel nr:
				Slot nr:
Zacisk WY (SINK/SOURCE)	Adres WY	Położenie WY	Opis	
OUT0	O: 0.0	/13.1	1-Zdalne załączenie pompy P1	
OUT1	O: 0.1	/13.2	1-Zdalne załączenie pompy P2	
OUT2	O: 0.2	/13.3	1-Zdalne załączenie pompy P3	
OUT3	O: 0.3	/13.4	1-Zdalne załączenie pompy P4	
OUT4	O: 0.4			
OUT5	O: 0.5	/14.2	1-Zamknięcie zasuwy zbiornika1	
OUT6	O: 0.6	/14.3	1-Otwarcie zasuwy zbiornika1	
OUT7	O: 0.7	/14.4	1-Zamknięcie zasuwy zbiornika2	
OUT8	O: 0.8	/14.5	1-Otwarcie zasuwy zbiornika2	
OUT9	O: 0.9	/14.6	1-Zamknięcie zasuwy przelewowej	
OUT10	O: 0.10	/14.7	1-Otwarcie zasuwy przelewowej	
OUT11	O: 0.11			
Sterownik PLC(kompaktowy CPU) - 24VDC,20DI(3x4+1x8,Sink/Source),12DO(4x1przek.+1x6tran.+1x2przek.)				

-PLC3		1762-IF4			Panel nr:
					Slot nr:
Nazwa/Zacisk WE		Adres WE	Położenie WE	Opis	
IN0(+)	IN0(-)	CH0	/17.1	Poziom w zbiorniku 1 (P1 i P2)	
IN1(+)	IN1(-)	CH1	/17.4	Poziom w zbiorniku 2 (P3 i P4)	
IN2(+)	IN2(-)	CH2	/17.6	Poziom w komorze rozrężnej	
IN3(+)	IN3(-)	CH3	/17.8	Poziom rzeki	
PLC(moduł wejść analogowych) - 4AI(napięcie/prąd,zakres roboczy:±10V,4-20mA)					

Zestawienie części

Lp.	Nr artykułu	Typ	Opis	Producent	Ilość
1	0100-4280	G380	Gniazdo 2P+Z 10/16A 250V G380	LEGRAND	1
2	1103-10001	CCT 31.3 RMS			4
3	901100	DR 230 FML	DEHNrail 230 FML Ogranicznik przepięć (2-polowy) klasy D ze zdaln. sygn. uszk	DEHN	1
4	1010000000	WPE 2.5	Złączka śrubowa ochronna WPE 2.5	WEIDMULLER	5
5	1010100000	WPE 4	Złączka śrubowa ochronna WPE 4	WEIDMULLER	1
6	1010200000	WPE 6	Złączka śrubowa ochronna WPE 6	WEIDMULLER	4
7	1011000000	WSI 6	Złączka śrubowa bezpiecznikowa WSI 6	WEIDMULLER	9
8	1019700000	WPE 120	Złączka śrubowa ochronna WPE 120/150	WEIDMULLER	1
9	1020000000	WDU 2.5	Złączka śrubowa przelotowa WDU 2.5, beżowa	WEIDMULLER	72
10	1020080000	WDU 2.5 BL	Złączka śrubowa przelotowa WDU 2.5, niebieska	WEIDMULLER	8
11	1020100000	WDU 4	Złączka śrubowa przelotowa WDU 4, beżowa	WEIDMULLER	3
12	1020180000	WDU 4 BL	Złączka śrubowa przelotowa WDU 4, niebieska	WEIDMULLER	1
13	1024500000	WDU 120	Złączka śrubowa przelotowa WDU 120/150	WEIDMULLER	6
14	1024580000	WDU 120 BL	Złączka śrubowa przelotowa WDU 120/150	WEIDMULLER	2
15	3250612369973	EP503N	Przekaźnik bistabilny 1NO+1NC, 48VAC / 24VDC	HAGER	2
16	4008190163440	WDU 6	Złączka śrubowa przelotowa WDU 6, beżowa	WEIDMULLER	12
17	4011209719460	3RW30281BB04	Softstart kompaktowy 24VAC/DC (200-480VAC 38A 18.5kW, S0, IP20, zaciski śrubowe)	SIEMENS	4
18	4015080101123	22DILEM	Blok styków pomocniczych (2z+2r, 690V 10A, montaż centralny)	EATON ELECTRIC	16

Zestawienie części

Lp.	Nr artykułu	Typ	Opis	Producent	Ilość
19	4015080250456	TM-1-15431/EZ	Przełączniki pracy ręczna-automatyczna 60°, Hand-0-Auto, 1 pakiet, do wbudowania	EATON ELECTRIC	8
20	4015080469896	PKZM0-25	Wyłącznik silnikowy PKZM0	EATON ELECTRIC	4
21	4015080523024	DILEM-10(230V50/60HZ)	Ministycznik 3-biegunowy 230V 50/60Hz (690V 8,8A 4kW, IP20, 1z)	EATON ELECTRIC	1
22	4015080566748	DILEEM-10(230V50/60HZ)	Ministycznik 3-biegunowy 230V 50/60Hz (690V 6,6A 3kW, IP20, 1z)	EATON ELECTRIC	10
23	4015080587712	DILEEM-01(230V50/60HZ)	Ministycznik 3-biegunowy 230V 50/60Hz (690V 6,6A 3kW, IP20, 1r)	EATON ELECTRIC	6
24	4015080727323	PKZM0-0,4	Wyłącznik silnikowy PKZM0	EATON ELECTRIC	6
25	4015080727354	PKZM0-1,6	Wyłącznik silnikowy PKZM0	EATON ELECTRIC	7
26	4015080727378	PKZM0-4	Wyłącznik silnikowy PKZM0	EATON ELECTRIC	1
27	4015080728948	NHI21-PKZ0	Styki pomocnicze normalne 1r+2z NHI21-PKZ0	EATON ELECTRIC	11
28	4015080728962	NHI11-PKZ0	Styki pomocnicze normalne 1r+1z NHI11-PKZ0	EATON ELECTRIC	7
29	4015081115167	LZMN3-A500-I	Wyłącznik mocy, 500A	EATON ELECTRIC	1
30	4015081549207	SPBT12-280-3+NPE	Ogranicznik przepięć 3+1P kl. 1+2 (B+C), 280VAC 25kA (8/20us) 12.5kA (10/350us), Wartość Up<1.5kV	EATON ELECTRIC	1
31	4015082053543	SL-100-L-RG/24	Kolumna sygnalizacyjna 24VAC/DC (podstawa, tuleja 100mm, 2 moduły światła ciągłego, zatrzask, IP54)	EATON ELECTRIC	1
32	4015082163747	M22-A	Łącznik mocujący	EATON ELECTRIC	43
33	4015082163761	M22-K10	Element stykowy 1NO, zac. śr.	EATON ELECTRIC	22
34	4015082163785	M22-K01	Element stykowy 1NC, zac. śr.	EATON ELECTRIC	15
35	4015082165581	M22-LED-R	Element z diodą LED 12-30 V, czerwona, zac. śr.	EATON ELECTRIC	17
36	4015082165598	M22-LED-G	Element z diodą LED 12-30 V, zielona, zac. śr.	EATON ELECTRIC	24

Zestawienie części

Lp.	Nr artykułu	Typ	Opis	Producent	Ilość
37	4015082167721	M22-L-R	Główka lampki sygnalizacyjnej, płaska	EATON ELECTRIC	9
38	4015082168476	M22-WRLK3-G	Pokrętło podśw. z kr. piórkiem, 3 poł., bez samopowr., 60 st.	EATON ELECTRIC	4
39	4015082169251	M22-DL-R	Napęd przycisku podśw. płaski z samopowrotem	EATON ELECTRIC	15
40	4015082169275	M22-DL-G	Napęd przycisku podśw. płaski z samopowrotem	EATON ELECTRIC	15
41	4015082357641	CFI6-40/2/003-A-DE	Wyłącznik różnicowoprądowy bezzwłoczny 1P+N 230/400VAC 40A (6kA) 'A 30mA'	EATON ELECTRIC	1
42	4015082696061	CLS6-B4-DP	Wyłącznik nadprądowy bezzwłoczny 1P 230/400VAC 4A (6kA) 'B'	EATON ELECTRIC	4
43	4015082703493	CLS6-C6-DP	Wyłącznik nadprądowy bezzwłoczny 1P 230/400VAC 6A (6kA) 'C'	EATON ELECTRIC	1
44	4015082704391	CLS6-B6/1N-DP	Wyłącznik nadprądowy bezzwłoczny 1P+N 230/400VAC 6A (6kA) 'B'	EATON ELECTRIC	1
45	4015082704841	CLS6-C4/3N-DP	Wyłącznik nadprądowy bezzwłoczny 3P+N 230/400VAC 4A (6kA) 'C'	EATON ELECTRIC	1
46	4015082704872	CLS6-C13/3N-DP	Wyłącznik nadprądowy bezzwłoczny 3P+N 230/400VAC 13A (6kA) 'C'	EATON ELECTRIC	1
47	4015082765583	DILM7-10	Stycznik 3-biegunowy 230V 50/60Hz (690V 7A 3kW, IP20, 1z)	EATON ELECTRIC	1
48	4015082785208	FAZ-B1/1	Wyłącznik nadprądowy bezzwłoczny 1P 240/415VAC 1A (10kA) 'B'	EATON ELECTRIC	1
49	4015082785468	FAZ-C1/1	Wyłącznik nadprądowy bezzwłoczny 1P 240/415VAC 1A (10kA) 'C'	EATON ELECTRIC	3
50	8012823076645	55.34.9.024.0040	Przekaźnik miniaturowy przemysłowy 24VDC (4p 7A, AgNi, wskaźnik+blokada)	FINDER	3
51	8012823079424	55.34.8.024.0040	Przekaźnik miniaturowy przemysłowy 24VAC (4p 7A, AgNi, wskaźnik+blokada)	FINDER	2
52	8012823115436	94.04	Gniazdo wtykowe do przekaźnika 55.32/34, 85.02/04 (10A, 250V) + sprężyna	FINDER	3
53	8012823115450	95.05	Gniazdo wtykowe do przekaźnika 40.51/52/61, 41.52/61, 44.52/62/86 (10A, 250V)	FINDER	53
54	8012823240282	40.52.8.230.00.00	Przekaźnik miniaturowy 230VAC (2p 8A, AgNi)	FINDER	12

Zestawienie części

Lp.	Nr artykułu	Typ	Opis	Producent	Ilość
55	8012823240435	40.52.9.024.00.00	Przekaźnik miniaturowy 24VDC (2p 8A, AgNi)	FINDER	41
56	10611320152125	1762-IF4	PLC (moduł wejść analogowych) - 4AI (napięcie/prąd, zakres roboczy: ±10V,4-20mA)	ALLEN-BRADLEY	2
57	10611320152132	1762-IQ16	PLC (moduł wejść cyfrowych) - 16DI (2x8, 24VDC, Sink/Source)	ALLEN-BRADLEY	2
58	10612598518118	1766-L32BXB	Sterownik PLC (kompaktowy CPU) - 24VDC,20DI(3x4+1x8,Sink/Source),12DO(4x1przek.+8tran.+1x2przek.)	ALLEN-BRADLEY	1
59	Akumulator żelowy	12VDC 7.5Ah			2
60	HI405R	HI405R			1
61	MAC-5	MAC-5			5
62	MiniCAS II	MiniCAS II			4
63	PUN-3C	PUN-3C			1
64	RIA45	RIA45			4
65	Woltomierz	WMC20-2229200000			1
66	Z24-12-2	System EGS			1
67	Zasilacz buf. 24VDC	AD-55B			1